Unverbindliche Kundenzeichnung

Customer drawing without engagement

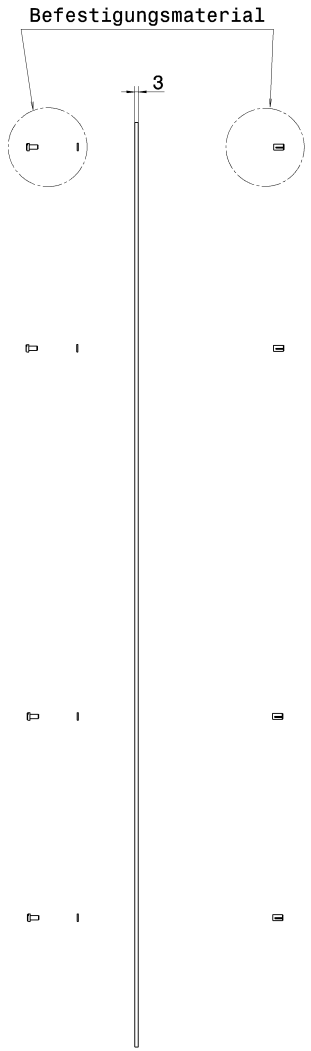

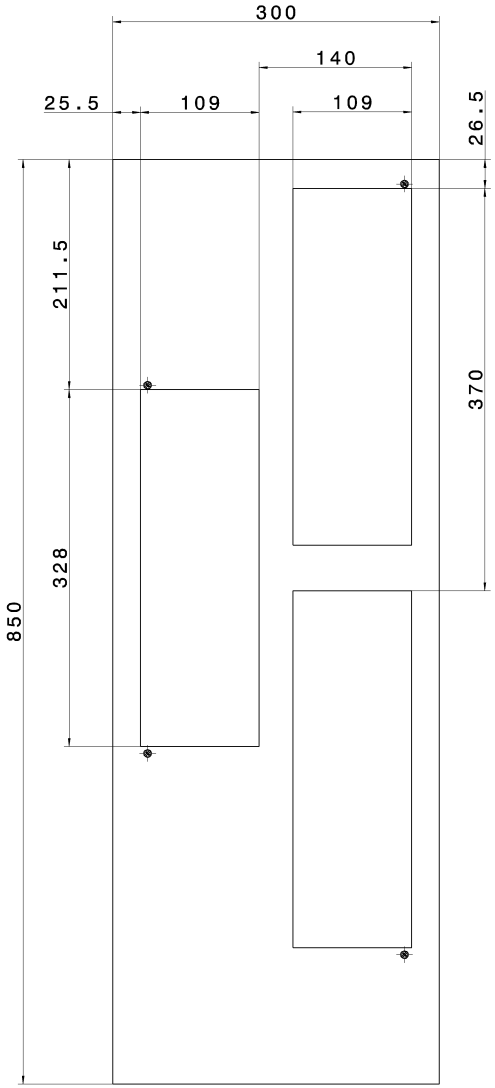

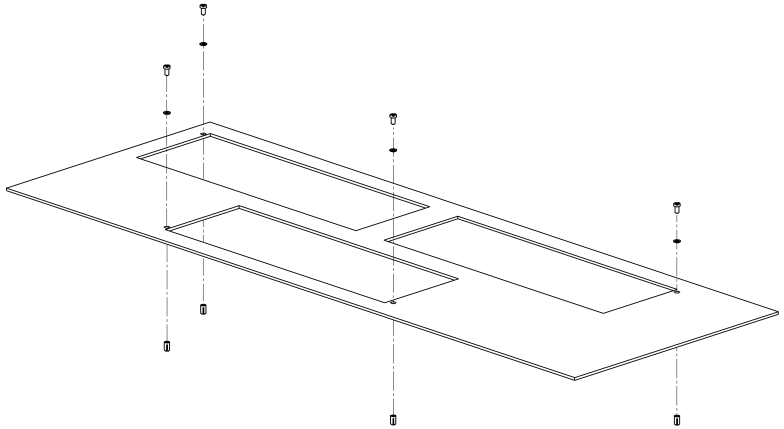

= Kontrollmaße => Anz.:

Ind	G Nr.	Datum	Name
	600100	11.09.2008	M.Schierke

3D Modell : L8420210_Abdeckblende

Werkstoff BN	Oberfläche BN	Gewicht/Oberfl.	zul. Abweichung	Konstr.-Maßstab
		, g / , cm²		M 1:1

JEAN MÜLLER

Werkstoff		gezeichnet	Freigabe	VSM17SP7	Aktiv M.Schierke 11.09.2008
Ersatz für	Datum	10.09.2008	11.09.2008	Verwendung	
	Name	M.Schierke	M.Schierke		

Bezeichnung: Abdeckblende HF-SLTL4a

Zeichnungs Nr.: L8420210 Index